**Czarno-biała drukarka wielofunkcyjna A3**

# BP-50M26

## Przyszłościowe rozwiązanie dzięki rygorystycznym funkcjom ochrony danych i najwyższej funkcjonalności ułatwiającej pracę hybrydową.

- Czarno-białe urządzenie wielofunkcyjne o prędkości drukowania 26 stron na minutę, z bezproblemową integracją i połączeniem z aplikacjami procesów biznesowych w chmurze
- Wbudowane złącze Microsoft® Teams usprawnia współpracę, zapewniając bezpośredni i bezpieczny dostęp do drukowania lub skanowania z kanałów Microsoft® Teams
- Zabezpiecz swoje urządzenie, dane i sieć dzięki opcjonalnemu oprogramowaniu firmy Bitdefender zapobiegającemu instalacji złośliwego oprogramowania
- Szybkie i łatwe bezpieczne drukowanie z lub skanowanie do usługi przechowywania danych w chmurze publicznej dzięki jednorazowemu logowaniu
- Szeroka gama opcji wykańczania, obejmujących m.in. moduł składający, jeszcze bardziej zwiększa uniwersalność wydruków.
- Platforma sprzętowo-programowa wspierająca hybrydowe środowisko pracy
- Wiodące na rynku funkcje ochrony systemu i danych, w tym zabezpieczenia oparte na systemie BIOS i standardowy moduł TPM (Trusted Platform Module) zapewniają bezpieczeństwo poufnych danych
- Interakcja z urządzeniem wielofunkcyjnym bezpośrednio z urządzenia mobilnego poprzez Wi-Fi, AirPrint, Bluetooth, NFC i kod QR
- 10,1-całowy kolorowy panel sterowania LCD oferuje interfejs użytkownika w stylu smartfona, zapewniając łatwy dostęp i korzystanie ze wszystkich funkcji
- Znakomite rozwiązania ekologiczne zapewniają niższe zużycie energii w trybie czuwania oraz niższy przeciętny pobór energii

SHARP
Be Original.

www.sharp.pl

# Konfiguracje

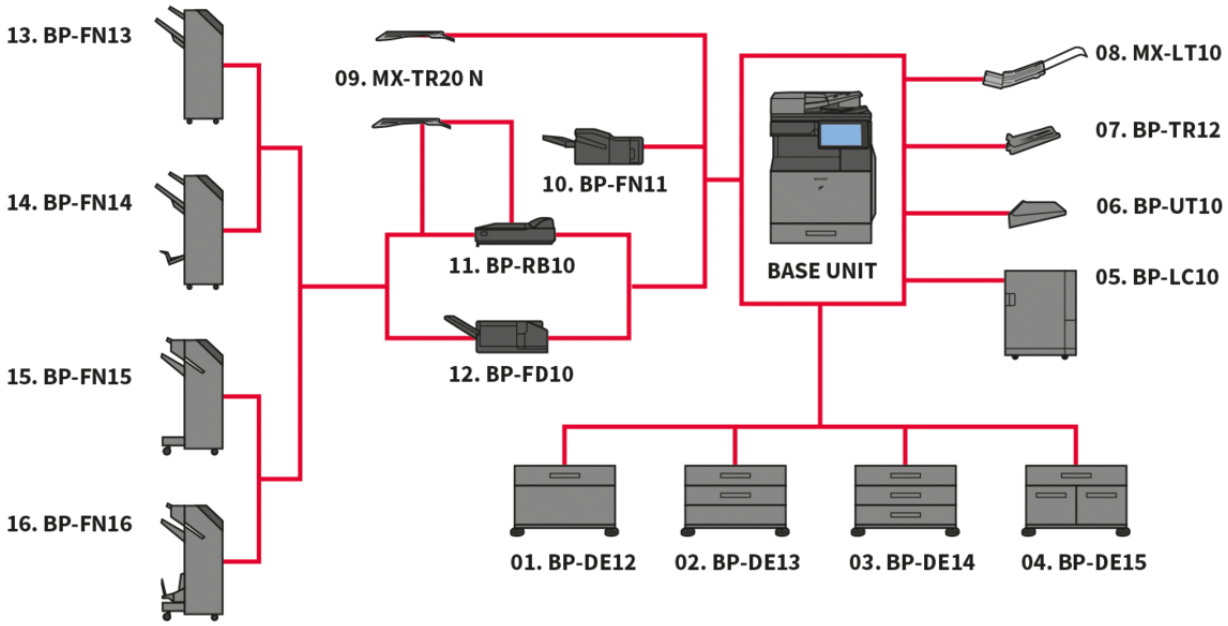


Konfiguracje mogą się różnić w zależności od regionu. Skontaktuj się z przedstawicielem Sharp aby uzyskać więcej informacji.

# Wymiary

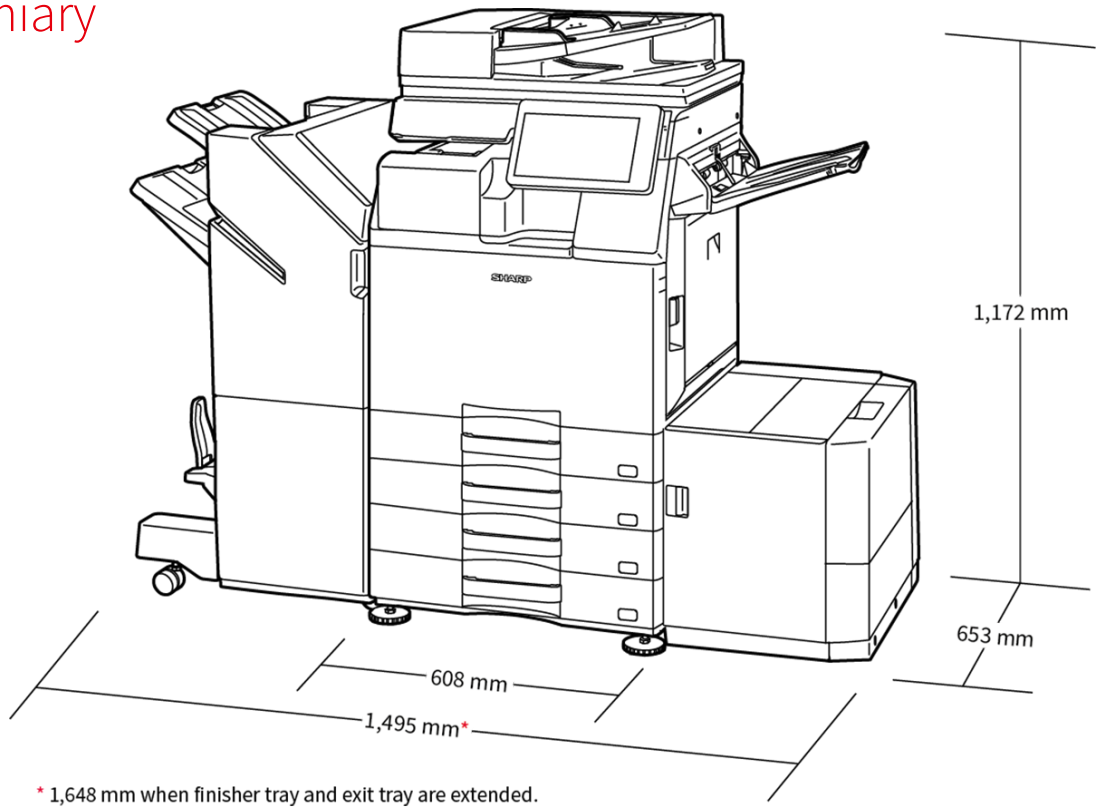


Pokazane wymiary uwzględniają dodatkowe wyposażenie. Opcje mogą się różnić w zależności od regionu.

# Opcje

## Base Unit

**01. BP-DE12 Stand with 550-sheet paper drawer**

550 sheets* , SRA3 to A5R (60 - 300 g/m2)

**02. BP-DE13 Stand with 2 x 550-sheet paper drawer**

550 sheets* each for lower and upper trays, SRA3 to A5R (60 - 300 g/m2)

**03. BP-DE14 Stand with 3 x 550-sheet paper drawer**

550 sheets* each for lower and upper trays, SRA3 to A5R (60 - 300 g/m2)

**04. BP-DE15 Stand with 550 + 2100-sheet paper drawer**

Upper tray: SRA3 – A5R, 550 sheets* (60 - 300 g/m2)

Lower tray (Left): A4, 1,200 sheets* (60 - 105 g/m2)

Lower tray (Right): A4 - B5, 900 sheets* (60 - 105 g/m2)

**05. BP-LC10 Large Capacity Tray**

3,000 sheets*, A4 - B5 (60 - 220 g/m2)

**06. BP-UT10 Utility Table**

## Printing

**MX-PK13 PS3 Expansion Kit**

Enables PostScript printing

**MX-PU10 Direct Print Expansion Kit**

**MX-PF10 Barcode Font Kit**

Enables barcode printing

## Scanning

**MX-EB19 Enhanced Compression Kit**

Enables creation of high compression PDFs

**MX-EB20 OCR Expansion Kit**

**AR-SU1 Stamp Unit**

Marks already scanned documents for checking

## Faxing

**BP-FX11 Fax Expansion Kit**

**MX-FWX1 iFax Expansion Kit**

## Connectivity

**BP-EB10 Wireless Connection Adaptor**

Enables connection to wireless networks

## Storage

**BP-SD10 High Capacity SSD**

512GB SSD

## Sharp OSA®

**MX-AMX1 Application Integration Module**

**BP-AM10 Application Communication Module**

**BP-AM11 External Account Module**

## Security

**BP-FR12U Data Security Kit**

Commercial version

**BP-VD10 Virus Detection Kit**

## Finishing

**07. BP-TR12 Exit Tray Unit**

**08. MX-LT10 Long Paper Feeding Tray**

Recommended for banner printing

**09. MX-TR20 N Job Separator Tray**

Requires BP-TU10 Exit Tray Cabinet

**10. BP-FN11 Inner Finisher**

A3 - B5 (offset/staple), SRA3 - A5R (non offset)

Offset tray (upper): max. 500-sheet paper capacity*

Stapling capacity: max. 50-sheet multi-position staple*

Manual Stapling: 1-point at rear (Flat), 45 sheets (64 g/m2), 40 sheets (80 g/m2)

Stapleless capacity: max.10-sheet (64 g/m2), 8 sheet (65 - 81.4 g/m2), 6 sheet (81.5 - 105 g/m2)

**11. BP-RB10 Paper Pass Unit**

Required when using BP-FN13, BP-FN14, BP-FN15 & BP-FN16

**12. BP-FD10 Folding Unit**

200 sheets*, A3, B4, A4R (Z-fold & half fold), A3, A4R (C-Fold, Accordion fold), 60 - 256 g/m2

**13. BP-FN13 1k Finisher**

A3W - A5R (offset/staple), SRA3 - A5R (non offset)

Offset tray (upper): max.1,000-sheet paper capacity*

Stapling capacity: max. 50-sheet multi-position staple*

**14. BP-FN14 1k Saddle Stitch Finisher**

A3W - A5R (offset/staple), SRA3 - A5R (non offset)

Offset tray (upper): max.1,000-sheet paper capacity*

Stapling capacity: max. 50-sheet multi-position staple*

Saddle stitch tray (lower): 7 sets (11-15 sheets), 10 sets (6-10 sheets), 20 sets (1-5 sheets). 15 sheets max per set

**15. BP-FN15 3k Finisher**

A3 - B5 (offset/staple), SRA3 - A5R (non offset)

Offset tray (upper): max.3,000-sheet paper capacity*

Stapling capacity: max. 65-sheet multi-position staple*

Manual Stapling: 1-point at rear (Flat), 45 sheets (64 g/m2), 40 sheets (80 g/m2)

Stapleless capacity: max.10-sheet (64 g/m2), 8 sheet (65 - 81.4 g/m2), 6 sheet (81.5 - 105 g/m2)

**16. BP-FN16 3k Saddle Stitch Finisher**

A3 - B5 (offset/staple), SRA3 - A5R (non offset)

Offset tray (upper): max.3,000-sheet paper capacity*

Stapling capacity: max. 65-sheet multi-position staple*

Manual Stapling: 1-point at rear (Flat), 45 sheets (64 g/m2), 40 sheets (80 g/m2)

Stapleless capacity: max.10-sheet (64 g/m2), 8 sheet (65 - 81.4 g/m2), 6 sheet (81.5 - 105 g/m2)

Saddle stitch tray (lower): 10 sets (11-20 sheets), 15 sets (6-10 sheets), 25 sets (1-5 sheets). 20 sheets max per set

**MX-PN14B/C/D Punch Modules (3, 2/4, 4 wide) for BP-FN11**

**MX-PN15B/C/D Punch Modules (3, 2/4, 4 wide) for BP-FN13/BP-FN14**

**MX-PN16B/C/D Punch Modules (3, 2/4, 4 wide) for BP-FN15/BP-FN16**

* Number of sheets based on 80 g/m2

# Dane techniczne

## OGÓLNE

| | |
|---|---|
| **Szybkość urządzenia, tryb cz.-b. w str./min (A4)** | 26 |
| **Szybkość urządzenia, tryb cz.-b. w str./min (A3)** | 15 |
| **Format papieru: min.- maks.** | A6R - A3W |
| **Gramatura papieru (g/m²)** | 60 - 300 |
| **Pojemność: standardowa (arkuszy)** | 650 |
| **Pojemność: maks. (arkuszy)** | 6300 |
| **Czas nagrzewania (w sekundach)** | 13 |
| **Pamięć ogólna min./maks. (GB)** | 5 |
| **SSD** | STD / OPT |
| **Pojemność SSD (GB)** | 128 / 512 |
| **Dupleks** | STD |
| **Wymagania dotyczące źródła zasilania - sieciowe napięcie lokalne (Hz)** | 220 - 240V, 50 / 60Hz |
| **Pobór mocy (kW)** | 1.84 |
| **Wymiary (mm)** | 608 x 653 x 829 |
| **Waga (kg)** | 64 |

## PODAJNIK DOKUMENTÓW

| | |
|---|---|
| **Pojemność podajnika oryginałów (kartek)** | 100 |

## FUNKCJA ARCHIWIZACJI DOKUMENTÓW

| | |
|---|---|
| **Funkcja archiwizacji dokumentów (std./opcja)** | STD |
| **Pojemność funkcji przechowywania dokumentów - foldery główny i własny (liczba stron)** | 20000 |
| **Pojemność funkcji przechowywania dokumentów - folder tymczasowy (liczba stron)** | 10000 |
| **Programowane zadania** | Kopiowanie, drukowanie, skanowanie, wysyłanie faksów |
| **Foldery do przechowywania dokumentów** | Folder tymczasowy, folder główny, foldery własne (maks. 1000) |

## FAKS

| | |
|---|---|
| **Faks (std./opcja)** | Opcja |
| **System kompresji** | MH / MR / MMR / JBIG |
| **Protokół komunikacyjny** | Super G3 / G3 |
| **Czas transmisji (w sekundach)** | 2 |
| **Szybkość modemu (b/s)** | 33600 - 2400 |
| **Rozdzielczość transmisji** | STD 203.2 x 97.8 dpi / Ultra Fine 406.4 x 391 dpi |
| **Format dokumentu (min.)** | A5 |
| **Format dokumentu (maks.)** | A3 |
| **Pamięć (GB)** | 4 |
| **Poziomy szarości** | 256 |
| **Programowanie połączeń** | 2000 |
| **Rozsyłanie (maks. liczba odbiorców)** | 500 |

## SIEĆ BEZPRZEWODOWA

| | |
|---|---|
| **Sieć bezprzewodowa (std./opcja)** | Opcja |
| **Zgodność** | IEEE802.11 a / b / g / n / ac |
| **Tryb dostępu** | Tryb infrastruktury, tryb Software AP |
| **Zabezpečení** | WEP, WPA / WPA2-mieszany PSK, WPA / WPA2-mieszany EAP, WPA2-PSK, WPA2-EAP, WPA2 / WPA3-mieszany PSK / SAE, WPA3 SAE, WPA2 / WPA3-mieszany EAP, WPA3 EAP |

## KOPIARKA

| | |
|---|---|
| **Format oryginału (maks.)** | A3 |
| **Czas pierwszej kopii cz.-b. (sek.)** | 6.2 |
| **Sorter elektroniczny (standard)** | • |
| **Kopiowanie ciągłe (maks. kopii)** | 9,999 |
| **Rozdzielczość skanowania w trybie cz.-b. (dpi)** | 600 x 600, 600 x 400 |
| **Rozdzielczość skanowania w trybie kolorowym (dpi)** | 600 x 600 |
| **Rozdzielczość druku (dpi)** | 600 x 600, 9600 x 600 |
| **Gradacja (liczba odcieni) - tryb czarno-biały** | 2 |
| **Gradacja (liczba odcieni) - tryb kolorowy** | 256 |
| **Zakres regulacji skali (%)** | 25 - 400 |
| **Zaprogramowane skale kopiowania** | 10 |

## SKANER

| | |
|---|---|
| **Skaner sieciowy (std./opcja)** | STD |
| **Skanowanie w trybach "pull scan" i "push scan"** | • |
| **Rozdzielczość w trybie "push scan" (dpi)** | 100, 150, 200, 300, 400, 600 |
| **Rozdzielczość w trybie "pull scan" (dpi)** | 75, 100, 150, 200, 300, 400, 600, 50 - 9600 |
| **Formaty plików** | Standardowo: TIFF, PDF, PDF / A-1b, szyfrowany PDF, JPEG, XPS. Opcjonalnie: PDF / A-1a, kompaktowy PDF, przeszukiwalny PDF, Microsoft Office (pptx, xlsx, docx), tekstowy (TXT), tekst sformatowany (RTF). |
| **Skanowanie na pulpit** | • |
| **Skanowanie do FTP, Email** | • |
| **Skanowanie do folderu sieciowego** | • |
| **Skanowanie do pamięci USB** | • |

## DRUKARKA

| | |
|---|---|
| **Rozdzielczość (dpi)** | 600 x 600, 9600 x 600 |
| **Drukarka sieciowa (std./opcja)** | Ethernet w standardzie |
| **Interfejs standardowy/opcjonalny** | USB 2.0, USB 3.0, 10Base-T / 100Base-TX / 1000Base-T |
| **Obsługiwane systemy operacyjne - standardowo** | Windows 8.1, 10, 11. Windows Server 2012, 2012R2, 2016, 2019 |
| **Obsługiwane systemy operacyjne - opcjonalnie** | Mac OS X 10.10, 10.11, 10.12, 10.13, 10.14, 10.15, 11, 12 |
| **Protokoły sieciowe** | TCP / IP (IPv4, IPv6) |
| **Protokoły druku** | LPR, Raw TCP (port 9100), POP3 (drukowanie przez e-mail), HTTP, FTP do pobierania plików do druku, IPP, SMB, WSD |
| **PDL std./opcja** | W standardzie emulacja PCL 6; opcjonalnie Adobe® PostScript® 3™ |
| **Dostępne czcionki** | 80 (PCL), 139 (Adobe PostScript 3) |

## OPCJE WYKAŃCZANIA

| | |
|---|---|
| **Maksymalna wydajność wyjściowa** | 500 - 3000 |
| **Maks. liczba zszyw. Arkuszy** | 65 |
| **Zszywanie broszur** | OPT |
| **Przesunięcie offsetowe** | STD |
| **Dziurkacz** | OPT |

## WYDAJNOŚĆ TONERA

| | |
|---|---|
| **Czarny (stron przy 6% pokryciu)** | 40000 |

ukcja ® echn ie be n pow je by encia Qualcomm® , PowerPoint, OneDrive, SharePoint, Active Directory, Windows Server i
ws są rowa owym towa tion nych i be i PostScript 3 są zarejestrowanymi znakami towarowymi lub znakami
wym Adobe dobe d w S czon e Driv ogle DirectOffice owarowymi firmy Google LLC. Znak towarowy Google Drive
wykorzystano za zgodą firmy Google LLC. Box jest znakiem towarowym, znakiem usługowym lub zarejestrowanym znakiem towarowym firmy Box, Inc. QR Code jest zarejestrowanym znakiem towarowym firmy DENSO WAVE INCORPORATED w Japonii i innych krajach. AirPrint i Mac są znakami towarowymi firmy Apple Inc., zarejestrowanymi w Stanach Zjednoczonych i innych krajach. PCL jest zarejestrowanym znakiem towarowym firmy Hewlett-Packard Company. Qualcomm DirectOffice jest produktem firmy Qualcomm Technologies, Inc. i/lub jej filii. Qualcomm jest znakiem towarowym firmy Qualcomm Incorporated, zarejestrowanym w Stanach Zjednoczonych i innych krajach. DirectOffice jest znakiem towarowym firmy CSR Imaging US, LP, zarejestrowanym w Stanach Zjednoczonych i innych krajach. Pozostałe nazwy firm, nazwy produktów i logotypy są znakami towarowym lub zarejestrowanymi znakami towarowymi ich prawnych właścicieli. ©Sharp Corporation, lipiec 2022. Ref: Karta produktu BP-50M26. Wszelkie znaki towarowe wymieniono. Prawo do błędów i braków zastrzeżone.